МЕРИДИАН пласт +7 (812) 633-34-60 www.meridian-plast.ru

Merkel манжета T 23

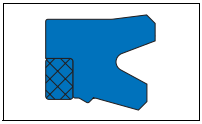

1. Особенности

Уплотнительный комплект из двух компонентов с укороченной внутренней кромкой и активным защитным кольцом с плотной посадкой по наружному диаметру.

2. Материал

Материал: Novathan (полиуретан)
Обозначение: 95 AU V142
Твердость: 95 по Шору A
Цвет: голубой

2.1 Защитное кольцо

Материал: Полиацеталь POM
Обозначение: POM PO202

3. Свойства

Комплект T 23 применяется, главным образом, при высоких давлениях и для монтажных пространств согласно ISO 5597.

- перекрывает большие зазоры даже при высоком давлении
- широкий температурный диапазон
- очень хорошая статическая и динамическая герметичность
- высокая износостойкость

3.1 Примеры применения:

- землеройно-транспортные агрегаты
- гидротехнические сооружения
- тяжелая передвижная гидравлика
- судовая гидравлика
- опорные цилиндры
- аппараты для резки лома

4. Пределы применения

Давление: 50 МПа
Скорость перемещения: 0,1 м/с

Среда/ температура	95 AU V142
Гидравлические масла	–30 °C до +110 °C
Жидкости HFA, HFB	+5 °C до +50 °C
Жидкости HFC	–30 °C до +40 °C
Жидкости HFD	–
Вода	+5 °C до +50 °C
HETG (рапсовое масло)	–30 °C до +60 °C
HEES (синт. эфир)	–30 °C до +80 °C
HEPG (гликоль)	–30 °C до +50 °C
Минеральные консист. смазки	–30 °C до +110 °C

→ Общие технические данные и материалы со стр. 20.0.

5. Рекомендации по проектированию

Соблюдайте наши общие рекомендации по проектированию, приведенные в → Merkel Гидравлические компоненты – Технические основы со стр. 4.0.

5.1 Качество поверхностей

Глубина шероховатости	$R_{макс}$	R_a
Контртело	≤2,5 мкм	0,05–0,3 мкм
Ширина канавки	≤6,3 мкм	≤1,6 мкм
Стенки канавки	≤15 мкм	≤3 мкм

© 2007 Freudenberg Simrit GmbH & Co. KG

3a

5.2 Допуски

16 МПа				
Ном.-∅ D	**Профиль**	**D**	**d**	**X_2**
до 180	7,5– 8,5 (BR 3,5)	H10	f8	0,8
>180–310	7,5–15,0 (BR 5,0)	H10	f8	1,2
>310–400	12,5–15,0 (BR 7,5)	H10	f8	1,8

26 МПа				
Ном.-∅ D	**Профиль**	**D**	**d**	**X_2**
до 180	7,5– 8,5 (BR 3,5)	H10	f8	0,7
>180–310	7,5–15,0 (BR 5,0)	H10	f8	1,0
>310–400	12,5–15,0 (BR 7,5)	H10	f8	1,4

32 МПа				
Ном.-∅ D	**Профиль**	**D**	**d**	**X_2**
до 180	7,5– 8,5 (BR 3,5)	H10	f8	0,5
>180–310	7,5–15,0 (BR 5,0)	H10	f8	0,65
>310–400	12,5–15,0 (BR 7,5)	H10	f8	0,9

40 МПа				
Ном.-∅ D	**Профиль**	**D**	**d**	**X_2**
до 180	7,5– 8,5 (BR 3,5)	H10	f8	0,4
>180–310	7,5–15,0 (BR 5,0)	H10	f8	0,5
>310–400	12,5–15,0 (BR 7,5)	H10	f8	0,7

5.3 Монтаж

Основным условием безупречной работы уплотнения является тщательный монтаж. → Гл. 4, 3. Монтаж гидравлических уплотнений, на стр. 4.25.

© 2007 Freudenberg Simrit GmbH & Co. KG

6. Пример монтажа T 23

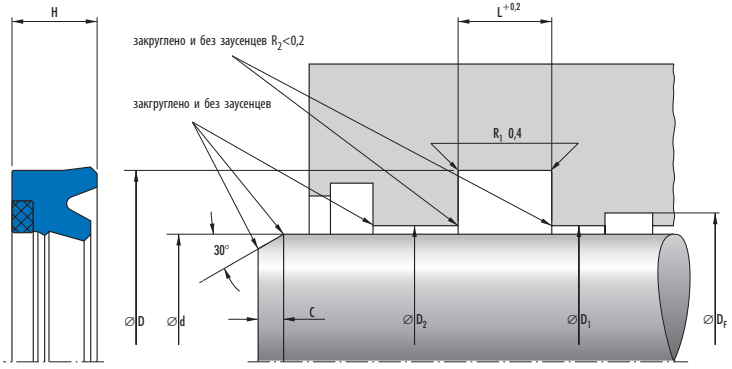

7. Номенклатурный перечень T 23

T 23 Монтажное пространство	Размеры d	D	H	L	Профиль	C	Монтаж*	Артикул №
ISO	40	55	11,4	12,5	7,5	6	w	24302155 a)
ISO	50	65	11,4	12,5	7,5	6	w	24302156 a)
	60	75	11,4	12,5	7,5	6	w	24302157
ISO	70	85	11,4	12,5	7,5	6	w	24295613
ISO	80	95	11,4	12,5	7,5	6	w	24302158
ISO	80	100	14,6	16	10	7	w	24332093
ISO	90	110	14,6	16	10	7	w	24265875
	100	115	14,6	16	7,5	6	w	24377482 a)
ISO	100	120	14,6	16	10	7	w	24302127
	110	125	14,6	16	7,5	6	w	24377483 a)
ISO	110	130	14,6	16	10	7	w	24265876
	120	135	14,6	16	7,5	6	w	24344467 a)
	125	140	11,4	12,5	7,5	6	h	24332131 a)
ISO	125	145	14,6	16	10	7	h	24302159
	130	145	14,6	16	7,5	6	h	24377484 a)
ISO	140	160	14,6	16	10	7	h	24302160
	170	185	14,6	16	7,5	6	h	24306416
	170	190	14,6	16	10	7	h	24377490 a)
	180	195	11,4	12,5	7,5	6	h	24377491 a)
	180	200	19,1	21	10	7	h	24332132

a) i по запросу, поставляются в короткие сроки

* Монтаж: h = вручную; w = с применением монтажного инструмента

8. Пример заказа T 23

Артикул №	Конструкция	d	D	H
24332132	T 23	180	200	19,1

© 2007 Freudenberg Simrit GmbH & Co. KG